TECHNISCHE DATEN PNEUMATISCHE VIBRATOREN

ACBMV B. CASADIO VIBRATION
Z.I. Mi-Plaine
51 Rue Ampère
B.P. 31
69682 CHASSIEU CEDEX (FRANCE)
Tel.: 00334 78 90 87 87 / Fax.: 00334 78 90 87 88
Email: vibrateur@orange.fr
Internet: acbmv.com

Klopfer Vibratoren typ FKL200SI

Bezeichnung:
Für starke Stösse bei niedrigem. Betriebsdruck.

MECHANISCHE EIGENSCHAFTEN

	4,2 Bars/60,9 PSI	7,5 Bars/108,75 PSI	
Arbeit/schlagen (Nm)	100	200	
Impuls/Schlag (Ns)	1	57,5	
Luftverbrauch (l/min)	2,2	3,3	
Luftverbrauch (CF)	0,08	0,12	

Einsatzbereich:
Breiter Einsatzbereich, auch im Freien, in Nass- und Ex-Bereichen.

Konstruktion:
Ein Kolben wird mit Druckluft gegen eine Feder gedrückt. Bei schneller Entlüftung schiesst der Kolben gegen eine Prallplatte.

Eigenschaften:
- Weiter Einstellbereich von Schlagkraft und Intervall
- Schlagkraft pneumatisch und/ oder zusätzlich mechanisch einstellbar
- Flexibler Anwendungsbereich

Design:
Gehäuse aus hart anodierter Aluminium-Legierung
Kolben aus Stahl
Prallplatte aus schlagfestem Kunststoff

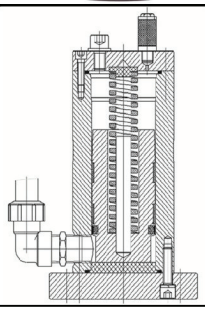

ABMESSUNGEN

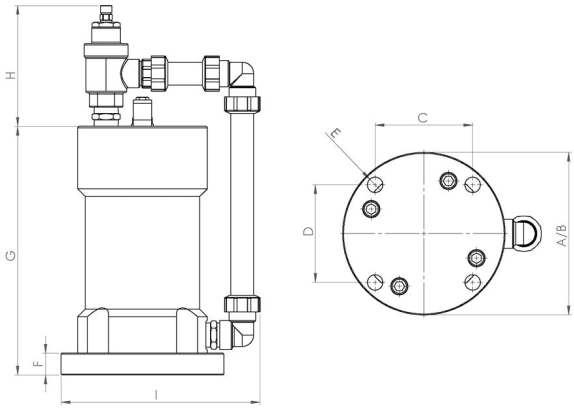

	mm	inch
A	179	7,05
B	179	7,05
C	107,5	4,24
D	107,5	4,24
E	17	0,67
F	24	0,95
G	274	10,80
H	133	5,24
I	219	8,63

	kg	LBS
Gewicht Vibrator	14,8	32,889

Diese Daten und Strichzeichnungen von diesem technischen Datenblatt sind das Eigentum der ACBMV. Nicht vervielfältigen oder zu kopieren, ohne Genehmigung. Diese Daten und Strichzeichnungen sollen Maße abbilden und stellen nicht notwendigerweise die Maschine außen. Die hier enthaltenen Informationen können ohne vorherige Ankündigung geändert werden.