TECHNISCHES DATENBLATT ELEKTRISCHE UNWUCHTMOTOREN

UNWUCHTMOTOREN TYP: MVSI 075/14000-S02-TS 260/460 VOLTS Dreiphasen 60

ACBMV B. CASADIO VIBRATION
Z.I. Mi-Plaine
51 Rue Ampère
B.P. 31
69682 CHASSIEU CEDEX (FRANCE)
Tel.: 04 78 90 87 87 / Fax.: 04 78 90 87 88
Email: vibrateur@orange.fr
Internet: acbmv.com

8 POLIG - 900 RPM
REF.: 6T2871C
BAUGR: 105

ATEX II 2D tD A21 IP 66 ZONE 21-22
Staub T°=135°C

Zertifizierungen:

MECHANISCHE UND ELEKTRISCHE EIGENSCHAFTEN

Un-wuchtscheiben (%)	Statisches mo-ment (kgmm)	Arbeitsmo-ment (kgcm)	Fliehkraft (kg)	Fliehkraft (kN)	Geschätzte Lebensdauer der Lager (Stunden)
100	15500	3100,00	14036	138,00	25277
90	13950,00	2790,00	12632	124,20	35917
80	12400,00	2480,00	11229	110,40	53178
70	10850,00	2170,00	9825	96,60	83003
60	9300,00	1860,00	8422	82,80	>100000
50	7750,00	1550,00	7018	69,00	>100000
40	6200,00	1240,00	5614	55,20	>100000
30	4650,00	930,00	4211	41,40	>100000
20	3100,00	620,00	2807	27,60	>100000
10	1550,00	310,00	1404	13,80	>100000

Stromversorgung (volts)	460
Phasen:	Dreiphasen
Frequenz (Hz)	60 Hz
Drehzahl (RPM)	900
Max. Leis-tungsaufnahme (watt)	9600
Max. Strom (amp)	19,5
IS/IR	5,44

ABMESSUNGEN (mm)

Gewicht: 680 kg
Continuierlich Umgebungstemperatur: -20°C à +40°C - Tropenisolation - MechanischeSchutzart: IP66 IK08 gemäß IEC
Lager typ: ROLLENLAGER
"LONG LIFE" - Schmierung mit KLUEBER STABURAGS NBU 8EP.
Re Schmierung Menge nach 1000 Stunden mit: 150g
Max Quantität ersetzt durch die Lager: 300g
Montage mit 8 Schrauben M42 - 1 5/8" format 8.8 mit Anzugsmoment (kgm - ft/lb): 290 - 2090
Kabelgröße: 13 à 20 mm - Kabelverschr.: M32x1,5
Wartung Raum: 270 mm

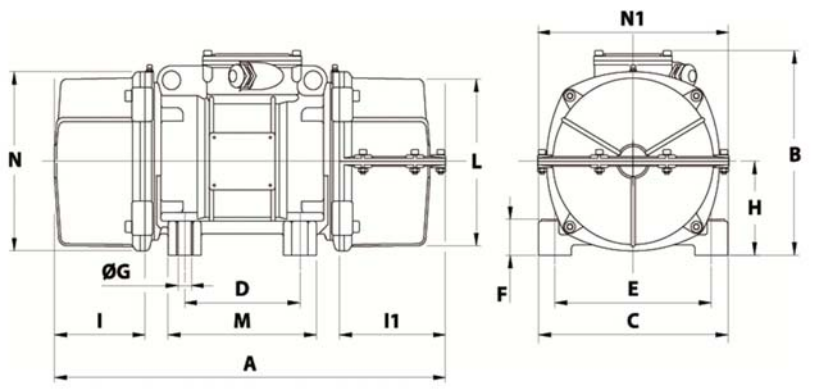

A	1 COVER: 1070 / 2 COVERS: 1100
B	526
C	570
D	140
E	480
F	41
G	45
N° BOHRUNGEN	8
H	268
I	240
I1	270
N1	566
L	485
M	510
N	516

Diese Daten und Strichzeichnungen von diesem technischen Datenblatt sind das Eigentum der Firma ACBMV. Nicht vervielfältigen oder zu kopieren, ohne Genehmigung. Diese Daten und Strichzeichnungen sollen Maße abbilden und stellen nicht notwendigerweise die Maschine außen. Die hier enthaltenen Informationen können ohne vorherige Ankündigung geändert werden.