TECHNISCHES DATENBLATT ELEKTRISCHE UNWUCHTMOTOREN

UNWUCHTMOTOREN TYP: MVSS 10/40-S02 230/400 VOLTS Dreiphasen 50 Hz

ACBMV B. CASADIO VIBRATION
Z.I. Mi-Plaine
51 Rue Ampère
B.P. 31
69682 CHASSIEU CEDEX (FRANCE)
Tel.: 04 78 90 87 87 / Fax.: 04 78 90 87 88
Email: vibrateur@orange.fr
Internet: acbmv.com

6 POLIG - 1000 RPM
REF.: 602283A
BAUGR: 10
Zertifizierungen: CE CESI LCIE

MECHANISCHE UND ELEKTRISCHE EIGENSCHAFTEN

Un-wuchtscheiben (%)	Statisches mo-ment (kgmm)	Arbeitsmo-ment (kgcm)	Fliehkraft (kg)	Fliehkraft (kN)	Geschätzte Lebensdauer der Lager (Stunden)
100	30,1	6,02	35	0,33	>100000
90	27,09	5,42	32	0,30	>100000
80	24,08	4,82	28	0,26	>100000
70	21,07	4,21	25	0,23	>100000
60	18,06	3,61	21	0,20	>100000
50	15,05	3,01	18	0,17	>100000
40	12,04	2,41	14	0,13	>100000
30	9,03	1,81	11	0,10	>100000
20	6,02	1,20	7	0,07	>100000
10	3,01	0,60	4	0,03	>100000

Stromversorgung (volts)	400
Phasen:	Dreiphasen
Frequenz (Hz)	50 Hz
Drehzahl (RPM)	1000
Max. Leis-tungsaufnahme (watt)	120
Max. Strom (amp)	0,3
IS/IR	2,07

ABMESSUNGEN (mm)

Gewicht: 12,5 kg
Continuierlich Umgebungstemperatur: -20°C à +40°C - Tropenisolation - MechanischeSchutzart: IP66 IK08 gemäß IEC
Lager typ: KUGELLAGER
“FOR LIFE” - Schmierung mit doppelter Schutz-Bildschirm

Montage mit 4 Schrauben M12 - 1/2" format 8.8 mit Anzugsmoment (kgm - ft/lb): 8 - 58
Kabelgröße: 6.5 à 12 mm - Kabelverschr.: M20x1,5
Wartung Raum: 54 mm

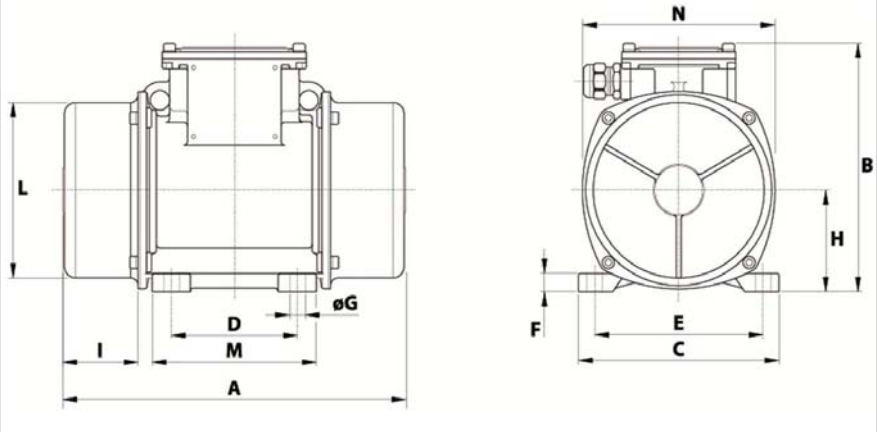

A	255
B	176
C	152
D	90
E	125
F	12
G	13
N° BOHRUNGEN	4
H	73
I	54
L	124
M	122
N	141

Diese Daten und Strichzeichnungen von diesem technischen Datenblatt sind das Eigentum der Firma ACBMV. Nicht vervielfältigen oder zu kopieren, ohne Genehmigung. Diese Daten und Strichzeichnungen sollen Maße abbilden und stellen nicht notwendigerweise die Maschine außen. Die hier enthaltenen Informationen können ohne vorherige Ankündigung geändert werden.