# TECHNISCHES DATENBLATT ELEKTRISCHE UNWUCHTMOTOREN

## UNWUCHTMOTOREN TYP: ITVAF 6/1200-S02-BSH 250 VOLTS Dreiphasen 100 Hz

ACBMV B. CASADIO VIBRATION
Z.I. Mi-Plaine
51 Rue Ampère
B.P. 31
69682 CHASSIEU CEDEX (FRANCE)
Tel.: 04 78 90 87 87 / Fax.: 04 78 90 87 88
Email: vibrateur@orange.fr
Internet: acbmv.com

6000 RPM
REF.: 603043O
BAUGR: AF30
Zertifizierungen: CE CESI LCIE PG

## MECHANISCHE UND ELEKTRISCHE EIGENSCHAFTEN

| Un-wuchtscheiben (%) | | | Fliehkraft (kg) | Fliehkraft (kN) | Geschätzte Lebensdauer der Lager (Stunden) |
|---|---|---|---|---|---|
| 100 | | | 1200 | 11,3 | 1143 |
| 90 | | | 1080 | 10,17 | 1624 |
| 80 | | | 960 | 9,04 | 2405 |
| 70 | | | 840 | 7,91 | 3753 |
| 60 | | | 720 | 6,78 | 6274 |
| 50 | | | 600 | 5,65 | 11521 |
| 40 | | | 480 | 4,52 | 24239 |
| 30 | | | 360 | 3,39 | 63238 |
| 20 | | | 240 | 2,26 | >100000 |
| 10 | | | 120 | 1,13 | >100000 |

| | |
|---|---|
| Stromversorgung (volts) | 250 |
| Phasen: | Dreiphasen |
| Frequenz (Hz) | 100 Hz |
| Drehzahl (RPM) | 6000 |
| Max. Leis-tungsaufnahme (watt) | 1000 |
| Max. Strom (amp) | 3,7 |
| IS/IR | 6,06 |

## ABMESSUNGEN (mm)

**Gewicht: 18 kg**
Continuierlich Umgebungstemperatur: -20°C à +40°C - Tropenisolation - MechanischeSchutzart: IP66 IK08 gemäß IEC
Lager typ: ROLLENLAGER
“LONG LIFE” - Schmierung mit KLUEBER ISOFLEX NBU 15.
Re Schmierung Menge nach 1000 Stunden mit: 4g
Max Quantität ersetzt durch die Lager: 8g
Montage mit 4 Schrauben M12 - 1/2" format 8.8 mit Anzugsmoment (kgm - ft/lb): 8 - 58
Kabelgröße: 9 à 16 mm - Kabelverschr.: M25x1,5
Wartung Raum: 54 mm

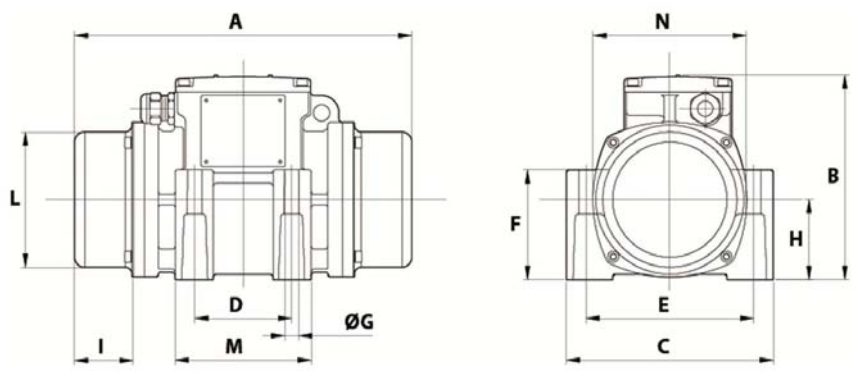


| | |
|---|---|
| A | 310 |
| B | 186 |
| C | 190 |
| D | 90 |
| E | 154 |
| F | 100 |
| G | 13 |
| N° BOHRUNGEN | 4 |
| H | 73 |
| I | 54 |
| L | 124 |
| M | 125 |
| N | 141 |

Diese Daten und Strichzeichnungen von diesem technischen Datenblatt sind das Eigentum der Firma ACBMV. Nicht vervielfältigen oder zu kopieren, ohne Genehmigung. Diese Daten und Strichzeichnungen sollen Maße abbilden und stellen nicht notwendigerweise die Maschine außen. Die hier enthaltenen Informationen können ohne vorherige Ankündigung geändert werden.