TECHNISCHES DATENBLATT ELEKTRISCHE UNWUCHTMOTOREN

UNWUCHTMOTOREN TYP: ITVAF 6/3300 250 VOLTS Dreiphasen 100 Hz

ACBMV B. CASADIO VIBRATION
Z.I. Mi-Plaine
51 Rue Ampère
B.P. 31
69682 CHASSIEU CEDEX (FRANCE)
Tel.: 04 78 90 87 87 / Fax.: 04 78 90 87 88
Email: vibrateur@orange.fr
Internet: acbmv.com

6000 RPM
REF.: 603010O
BAUGR: AF68
Zertifizierungen: CE CESI LCIE PG

MECHANISCHE UND ELEKTRISCHE EIGENSCHAFTEN

Un-wuchtscheiben (%)	Texte		Fliehkraft (kg)	Fliehkraft (kN)	Geschätzte Lebensdauer der Lager (Stunden)
100			2800	27,5	439
90			2520	24,75	624
80			2240	22,00	924
70			1960	19,25	1441
60			1680	16,50	2410
50			1400	13,75	4425
40			1120	11,00	9310
30			840	8,25	24288
20			560	5,50	93835
10			280	2,75	>100000

Stromversorgung (volts)	250
Phasen:	Dreiphasen
Frequenz (Hz)	100 Hz
Drehzahl (RPM)	6000
Max. Leis-tungsaufnahme (watt)	4000
Max. Strom (amp)	11
IS/IR	5,1

ABMESSUNGEN (mm)

Gewicht: 74 kg
Continuierlich Umgebungstemperatur: -20°C à +40°C - Tropenisolation - MechanischeSchutzart: IP66 IK08 gemäß IEC
Lager typ: ROLLENLAGER
“LONG LIFE” - Schmierung mit KLUEBER ISOFLEX NBU 15.
Re Schmierung Menge nach 1000 Stunden mit: 9g
Max Quantität ersetzt durch die Lager: 16g
Montage mit 4 Schrauben M22 - 7/8" format 8.8 mit Anzugsmoment (kgm - ft/lb): 56 - 411
Kabelgröße: 9 à 16 mm - Kabelverschr.: M25x1,5
Wartung Raum: 147 mm

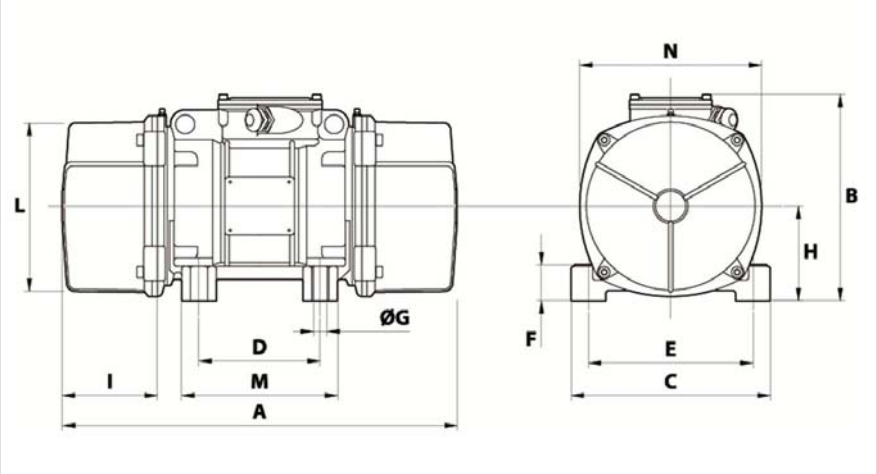

A	528
B	267
C	310
D	155
E	255
F	122
G	23,5
N° BOHRUNGEN	4
H	115
I	147
L	265
M	215
N	275

Diese Daten und Strichzeichnungen von diesem technischen Datenblatt sind das Eigentum der Firma ACBMV. Nicht vervielfältigen oder zu kopieren, ohne Genehmigung. Diese Daten und Strichzeichnungen sollen Maße abbilden und stellen nicht notwendigerweise die Maschine außen. Die hier enthaltenen Informationen können ohne vorherige Ankündigung geändert werden.