# TECHNISCHES DATENBLATT ELEKTRISCHE UNWUCHTMOTOREN

## UNWUCHTMOTOREN TYP: MTF 3/500-S02 230/400 VOLTS Dreiphasen 50 Hz

ACBMV B. CASADIO VIBRATION
Z.I. Mi-Plaine
51 Rue Ampère
B.P. 31
69682 CHASSIEU CEDEX (FRANCE)
Tel.: 04 78 90 87 87 / Fax.: 04 78 90 87 88
Email: vibrateur@orange.fr
Internet: acbmv.com

2 POLIG - 3000 RPM
REF.: 600378M
BAUGR: 20

ATEX II 2D tD A21 IP 66 ZONE 21-22
Staub T°=120°C

Zertifizierungen: CE CESI LCIE Ex LCIE PG IECEx

## MECHANISCHE UND ELEKTRISCHE EIGENSCHAFTEN

| Un-wuchtscheiben (%) | Fliehkraft Un-wuchtscheiben top/senken | Statisches moment senken | Fliehkraft Un-wuchtscheiben top/senken (kN) | Statisches moment top (kgmm) | Geschätzte Lebensdauer der Lager (Stunden) |
|---|---|---|---|---|---|
| 100 | 251/163 | 16,2 | 2,46/1,60 | 25 | 8500 |
| 90 | 225,9/146,7 | 14,58 | 2,21/1,44 | 22,50 | 11660 |
| 80 | 200,8/130,4 | 12,96 | 1,97/1,28 | 20,00 | 16602 |
| 70 | 175,7/114,1 | 11,34 | 1,72/1,12 | 17,50 | 24781 |
| 60 | 150,6/97,8 | 9,72 | 1,48/0,96 | 15,00 | 39352 |
| 50 | 125,5/81,5 | 8,10 | 1,23/0,80 | 12,50 | 68000 |
| 40 | 100,4/65,2 | 6,48 | 0,98/0,64 | 10,00 | >100000 |
| 30 | 75,3/48,9 | 4,86 | 0,74/0,48 | 7,50 | >100000 |
| 20 | 50,2/32,6 | 3,24 | 0,49/0,32 | 5,00 | >100000 |
| 10 | 25,1/16,3 | 1,62 | 0,25/0,16 | 2,50 | >100000 |

| | |
|---|---|
| Stromversorgung (volts) | 400 |
| Phasen: | Einphasigen |
| Frequenz (Hz) | 50 Hz |
| Drehzahl (RPM) | 3000 |
| Max. Leis-tungsaufnahme (watt) | 500 |
| Max. Strom (amp) | 2,3 |
| IS/IR | 3,35 |

## ABMESSUNGEN (mm)

**Gewicht: 15 kg**
Continuierlich Umgebungstemperatur: -20°C à +40°C - Tropenisolation - MechanischeSchutzart: IP66 IK08 gemäß IEC
Lager typ: KUGELLAGER
“FOR LIFE” - Schmierung mit doppelter Schutz-Bildschirm

Montage mit 6 Schrauben M10 - 7/16" format 8.8 mit Anzugsmoment (kgm - ft/lb): 4.80 - 35
Kabelgröße: 9 à 16 mm - Kabelverschr.: M25x1,5

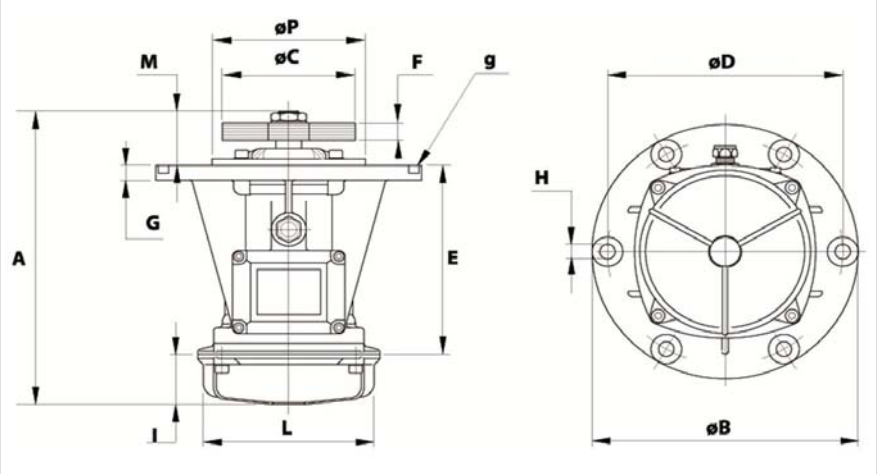


| | |
|---|---|
| A | 279,5 |
| B | 245 |
| C | 122 |
| D | 205 |
| H | 12 |
| N° TROUS | 6 |
| E | 124 |
| F | 24 (50Hz) 15 (60Hz) |
| G | 12 |
| I | 65 |
| L | 145 |
| M | 90,5 |
| P | 162 |

Diese Daten und Strichzeichnungen von diesem technischen Datenblatt sind das Eigentum der Firma ACBMV. Nicht vervielfältigen oder zu kopieren, ohne Genehmigung. Diese Daten und Strichzeichnungen sollen Maße abbilden und stellen nicht notwendigerweise die Maschine außen. Die hier enthaltenen Informationen können ohne vorherige Ankündigung geändert werden.