# TECHNISCHES DATENBLATT ELEKTRISCHE UNWUCHTMOTOREN

## UNWUCHTMOTOREN TYP: MVSI 10/4700-S02-TS 230/400 VOLTS Dreiphasen 50 Hz

ACBMV B. CASADIO VIBRATION
Z.I. Mi-Plaine
51 Rue Ampère
B.P. 31
69682 CHASSIEU CEDEX (FRANCE)
Tel.: 04 78 90 87 87 / Fax.: 04 78 90 87 88
Email: vibrateur@orange.fr
Internet: acbmv.com

6 POLIG - 1000 RPM
REF.: 6T2204A
BAUGR: 80

ATEX II 2D tD A21 IP 66 ZONE 21-22
Staub T°=135°C

Zertifizierungen:

## MECHANISCHE UND ELEKTRISCHE EIGENSCHAFTEN

| Un-wuchtscheiben (%) | Statisches mo-ment (kgmm) | Arbeitsmo-ment (kgcm) | Fliehkraft (kg) | Fliehkraft (kN) | Geschätzte Lebensdauer der Lager (Stunden) |
|---|---|---|---|---|---|
| 100 | 4206 | 841,20 | 4701 | 46,10 | 30408 |
| 90 | 3785,40 | 757,08 | 4231 | 41,49 | 43199 |
| 80 | 3364,80 | 672,96 | 3761 | 36,88 | 63965 |
| 70 | 2944,20 | 588,84 | 3291 | 32,27 | 99815 |
| 60 | 2523,60 | 504,72 | 2821 | 27,66 | >100000 |
| 50 | 2103,00 | 420,60 | 2351 | 23,05 | >100000 |
| 40 | 1682,40 | 336,48 | 1880 | 18,44 | >100000 |
| 30 | 1261,80 | 252,36 | 1410 | 13,83 | >100000 |
| 20 | 841,20 | 168,24 | 940 | 9,22 | >100000 |
| 10 | 420,60 | 84,12 | 470 | 4,61 | >100000 |

| | |
|---|---|
| Stromversorgung (volts) | 400 |
| Phasen: | Dreiphasen |
| Frequenz (Hz) | 50 Hz |
| Drehzahl (RPM) | 1000 |
| Max. Leis-tungsaufnahme (watt) | 3200 |
| Max. Strom (amp) | 6,5 |
| IS/IR | 5,24 |

## ABMESSUNGEN (mm)

**Gewicht: 204,0 kg**
Continuierlich Umgebungstemperatur: -20°C à +40°C - Tropenisolation - MechanischeSchutzart: IP66 IK08 gemäß IEC
Lager typ: ROLLENLAGER
"LONG LIFE" - Schmierung mit KLUEBER STABURAGS NBU 8EP.
Re Schmierung Menge nach 1000 Stunden mit: 40g
Max Quantität ersetzt durch die Lager: 80g
Montage mit 4 Schrauben M24 - 15/16" format 8.8 mit Anzugsmoment (kgm - ft/lb): 71 - 513
Kabelgröße: 13 à 20 mm - Kabelverschr.: M32x1,5
Wartung Raum: 259 mm

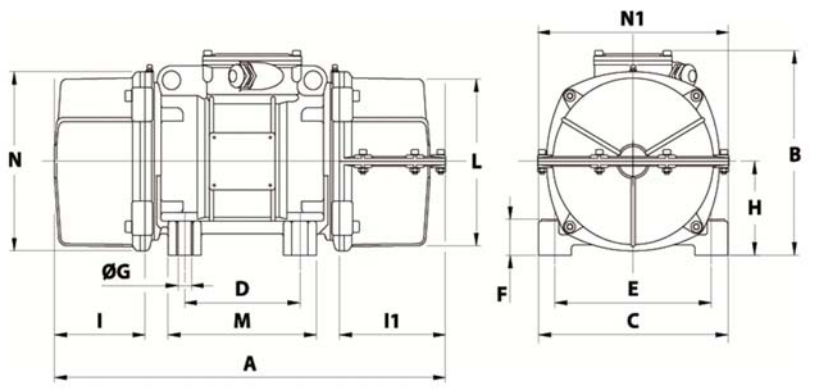


| | |
|---|---|
| A | 1 COVER: 822 / 2 COVERS: 848 |
| B | 347 |
| C | 340 |
| D | 180 |
| E | 280 |
| F | 80 |
| G | 26 |
| N° BOHRUNGEN | 4 |
| H | 165 |
| I | 233 |
| I1 | 259 |
| N1 | 356 |
| L | 303 |
| M | 240 |
| N | 320 |

Diese Daten und Strichzeichnungen von diesem technischen Datenblatt sind das Eigentum der Firma ACBMV. Nicht vervielfältigen oder zu kopieren, ohne Genehmigung. Diese Daten und Strichzeichnungen sollen Maße abbilden und stellen nicht notwendigerweise die Maschine außen. Die hier enthaltenen Informationen können ohne vorherige Ankündigung geändert werden.